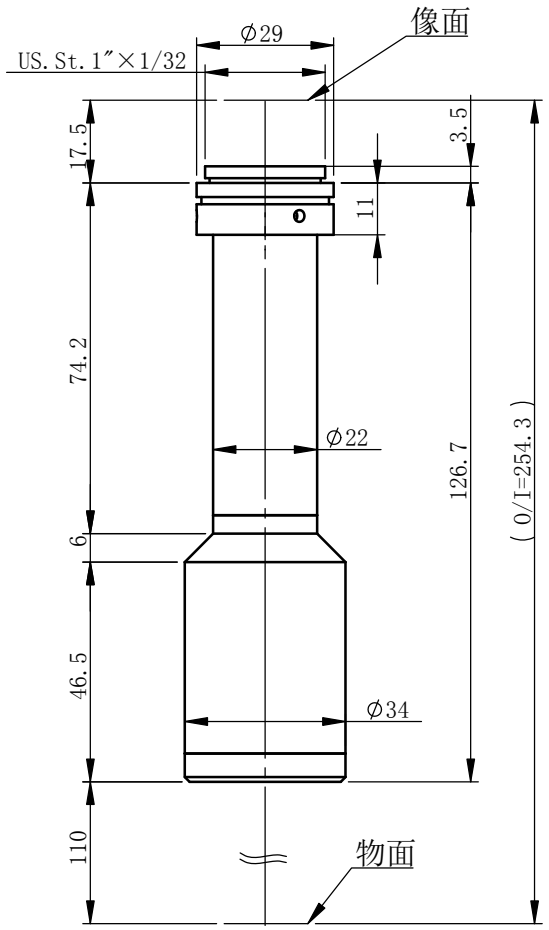

XF-MT1X110B

主要参数

光学结构	双远心
倍率	1
物方视野	Φ11.0mm
像方视野	Φ11mm
工作距离	110mm±3%
远心度	<0.07°
景深	1.2mm
光圈	F11
分辨力	7.0μm
像方MTF	>0.3@98lp/mm
光学畸变	<0.030%
测量范围：	
2/3’ 8.45×7.07	8.5×7.1mm
1/2’ 6.4×4.8	6.4×4.8mm
1/3’ 4.8×3.6	4.8×3.6mm