修饰处理与热处理

表面粗糙度:其余

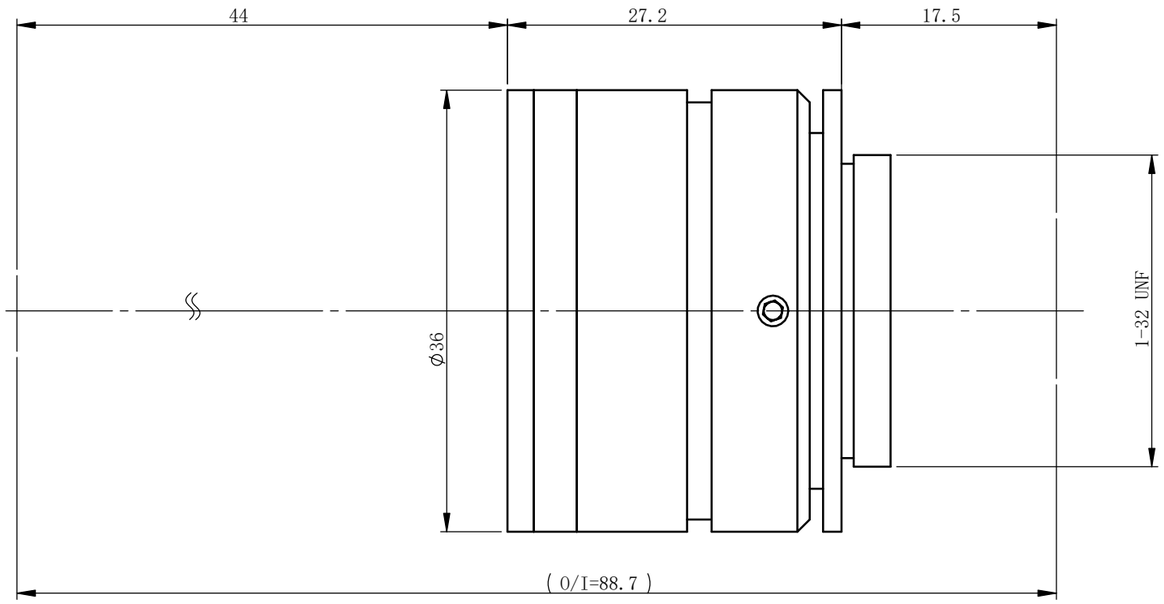

XF-MH03X44

主要参数

倍率	0.3
物方视野	Φ30.0mm
像方视野	Φ9mm
工作距离	44mm±3%
景深	8.0mm
光圈	F6.5
分辨力	14.4μm
像方MTF	>0.3@140lp/mm
光学畸变	<0.093%
测量范围：	
1/1.8’ 7.2×5.3	24.0×17.7mm
1/2’ 6.4×4.8	21.3×16.0mm
1/2.5’ 5.8×4.3	19.3×14.3mm
1/3’ 4.8×3.6	16.0×12.0mm

未注公差		未注角度公差	文 件 名 称		
X.X	±0.2	±30min	XF-MH03X44-外形尺寸		
X.XX	±0.02		图 样 名 称		
X.XXX	±0.005	图纸尺寸：A3			
	签 名	日期/版本号	材 料	比 例	产 品 名 称
设计				2:1	
更改1			数量		灿锐光学
更改2			共 张	第 张	CAN-RILL OPTICS

灿锐光学拥有本图纸描述内容的全部知识产权，未经灿锐光学许，不得进行相关的生产。