修饰处理与热处理

表面粗糙度:其余

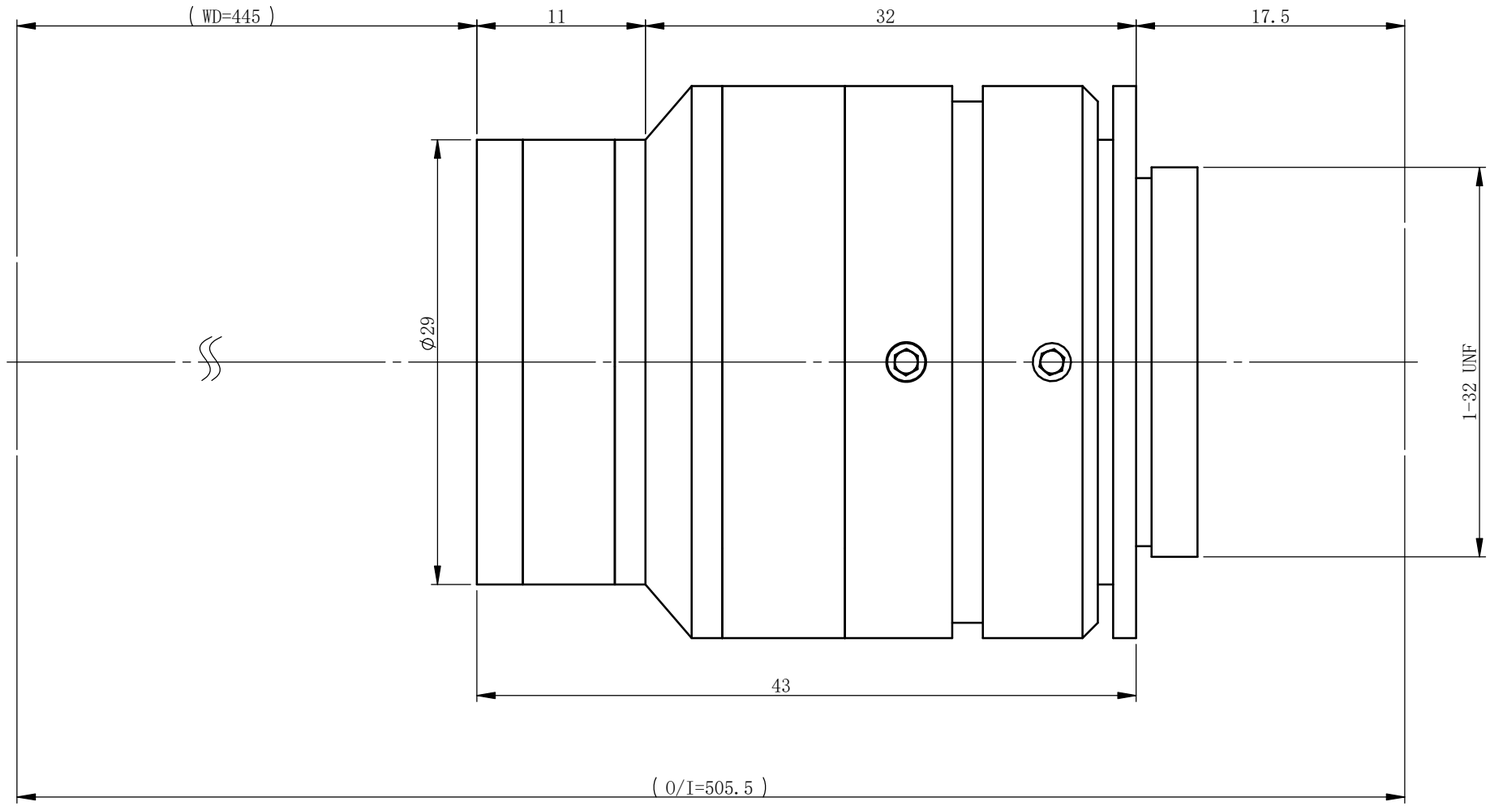

XF-MH01X445

主要参数

倍率		0.1
物方视野		Φ110.0mm
像方视野		Φ11mm
工作距离		445mm±3%
景深		63.4mm
光圈		F6.5
分辨力		42.5μm
像方MTF		>0.3@140lp/mm
光学畸变		<0.017%
测量范围：		
2/3’	8.45×7.07	84.5×70.7mm
1/1.8’	7.2×5.3	72.0×53.0mm
1/2’	6.4×4.8	64.0×48.0mm
1/3’	4.8×3.6	48.0×36.0mm

未注公差		未注角度公差	文 件 名 称		
X.X	±0.2	±30min	XF-MH01X445-外形尺寸		
X.XX	±0.02		图 样 名 称		
X.XXX	±0.005	图纸尺寸：A3			
	签 名	日期/版本号	材 料	比 例	产 品 名 称
设计				1:1	
更改1			数量		灿锐光学
更改2			共 张	第 张	CAN-RILL OPTICS

灿锐光学拥有本图纸描述内容的全部知识产权，未经灿锐光学许，不得进行相关的生产。