修饰处理与热处理

表面粗糙度:其余

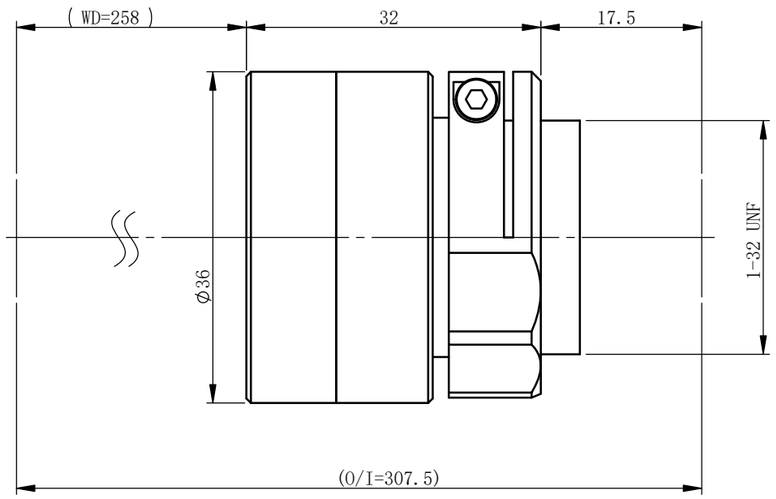

XF-MH01X258-1.1C

主要参数

倍率	0.1
物方视野	Φ176.0mm
像方视野	Φ17.6mm
工作距离	258mm±3%
景深	64.0mm
光圈	F6.1
分辨力	40.1μm
像方MTF	>0.3@160lp/mm
光学畸变	<0.097%

测量范围：

1.1’	14.2×10.4	142×104mm
1’	13.1×8.8	131×88mm
2/3’	8.45×7.07	84.5×70.7mm
1/2’	6.4×4.8	64×48mm

未注公差		未注角度公差	文 件 名 称		
X.X	±0.2	±30min	XF-MH01X258-1.1C-外形尺寸		
X.XX	±0.02		图 样 名 称		
X.XXX	±0.005	图纸尺寸：A3			
	签 名	日期/版本号	材 料	比 例	产 品 名 称
设计				1:2	
更改1			数量		灿锐光学
更改2			共 张	第 张	CAN-RILL OPTICS

灿锐光学拥有本图纸描述内容的全部知识产权，未经灿锐光学许，不得进行相关的生产。