修饰处理与热处理

表面粗糙度:其余

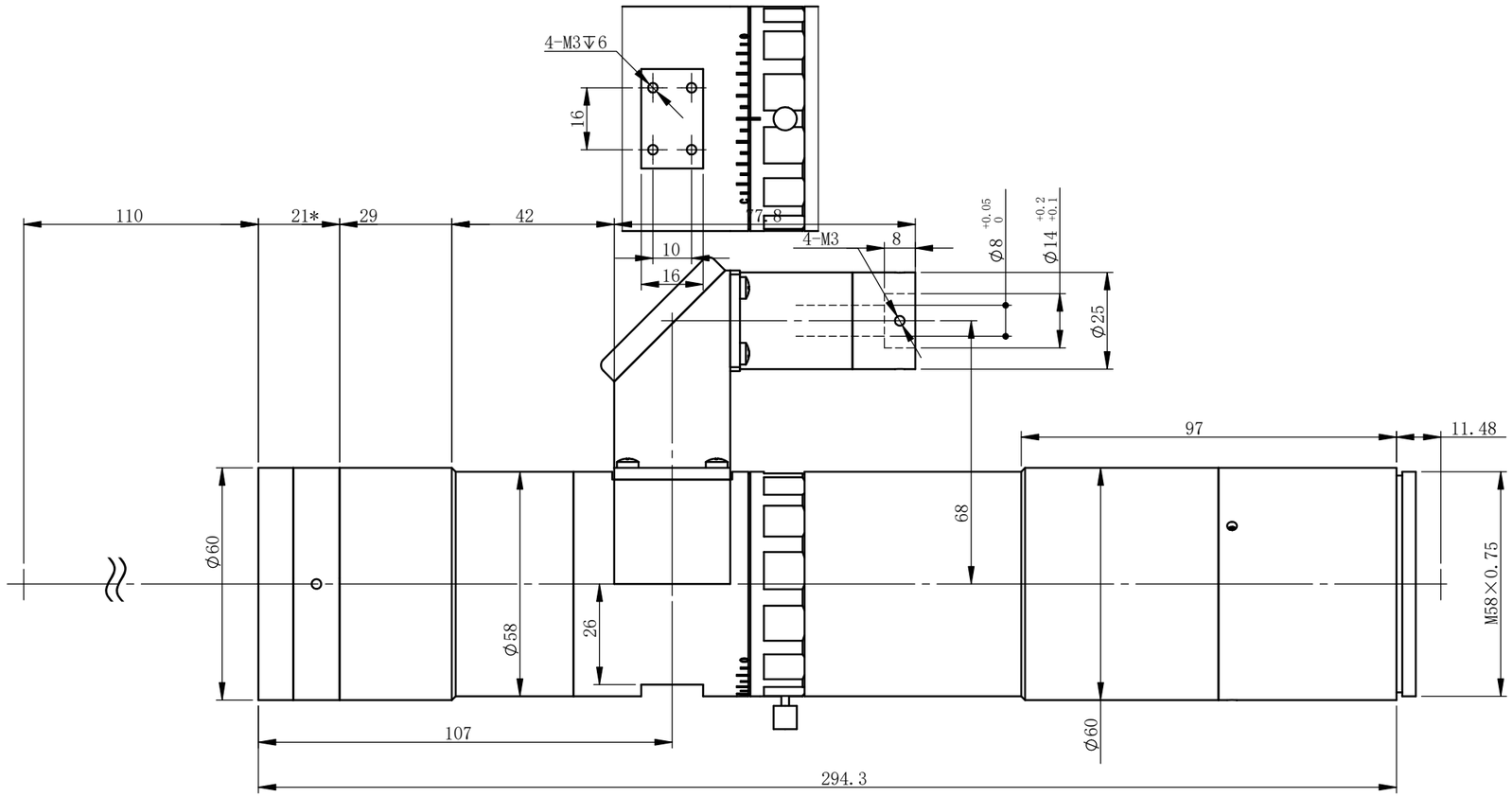

XF-MDT3X110DZM-D41-VI-M58-11.48

主要参数

光学结构	物方远心
倍率	3
物方视野	Φ13.7mm
像方视野	Φ41.0mm
工作距离	110mm±3%
远心度	<0.153°
景深	0.15—3.1mm
光圈	F12.4—248.1
分辨力	2.8—54.6μm
像方MTF	>0.3@80—4.21p/mm
光学畸变	<0.059%
测量范围：	
71M 31×22	10.3×7.3mm
2' 23×23	7.7×7.7mm
7/4' 22.5×16.9	7.5×5.6mm
4/3' 18×13.5	6.0×4.5mm
2K线扫描2048×10μm	6.8mm
4K线扫描4096×7μm	9.6mm
8K线扫描8192×5μm	13.7mm

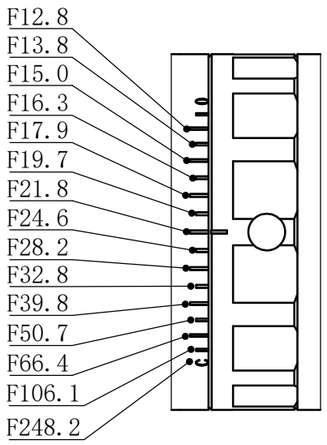

* 不可夹持区域

未注公差		未注角度公差	文件名称		
X.X	±0.2	±30min	XF-MDT3X110DZM-D41-VI-M58-11.48-外形尺寸		
X.XX	±0.02		图样名称		
X.XXX	±0.005	图纸尺寸：A3			
	签名	日期/版本号	材料	比例	产品名称
设计				1.5:1	
更改1			数量		灿锐光学
更改2			共 张	第 张	CAN-RILL OPTICS

灿锐光学拥有本图纸描述内容的全部知识产权，未经灿锐光学许，不得进行相关的生产。