修饰处理与热处理

表面粗糙度:其余

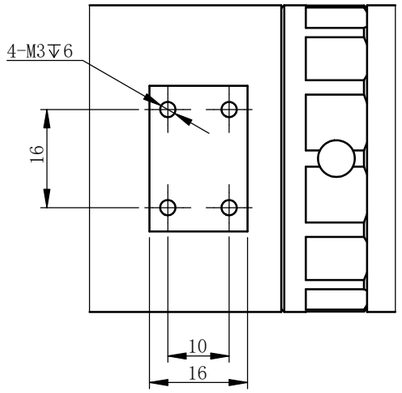

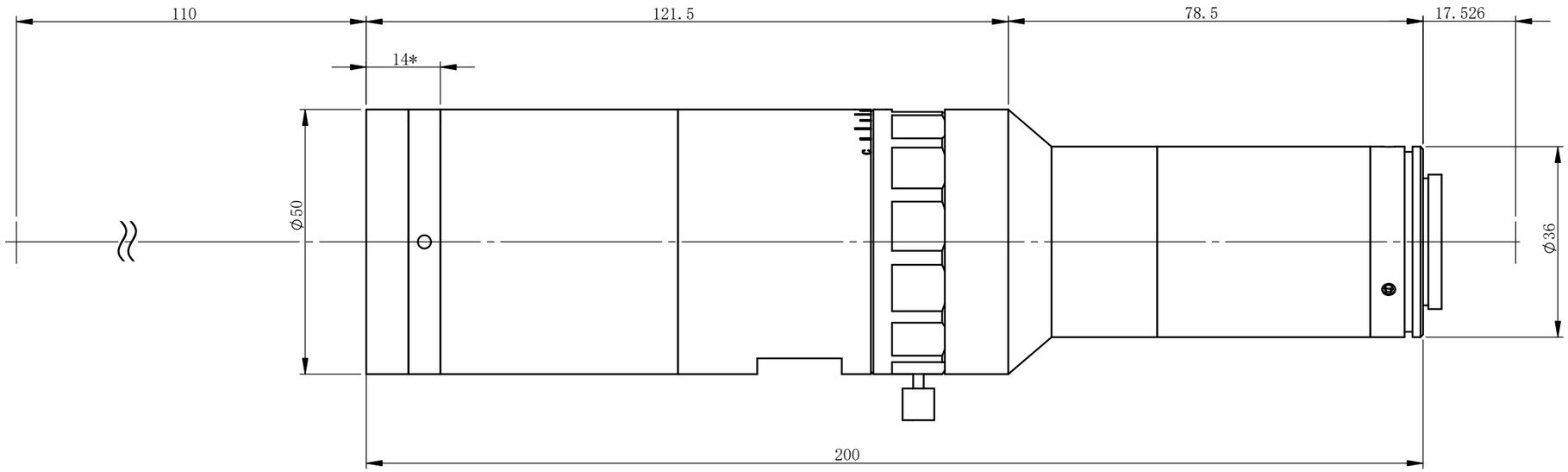

XF-10MDT3X110-1.1C-VI

主要参数

光学结构	物方远心
倍率	3
物方视野	Φ5.9mm
像方视野	Φ17.6mm
工作距离	110mm±3%
远心度	<0.07°
景深	0.14—2.4mm
光圈	F12.4—190
分辨力	2.8—41.8μm
像方MTF	>0.3@80—4.61p/mm
光学畸变	<0.048%
测量范围：	
1.1’ 14.2×10.4	4.7×3.5mm
1’ 13.1×8.8	4.4×2.9mm
2/3’ 8.45×7.07	2.8×2.4mm
1/2’ 6.4×4.8	2.1×1.6mm

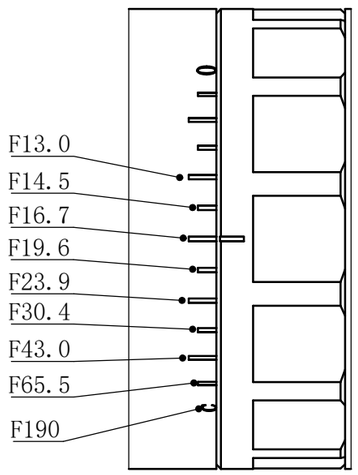

* 不可夹持区域

未注公差		未注角度公差	文 件 名 称		
X.X	±0.2	±30min	XF-10MDT3X110-1.1C-VI-外形尺寸		
X.XX	±0.02		图 样 名 称		
X.XXX	±0.005	图纸尺寸：A3			
	签 名	日期/版本号	材 料	比 例	产 品 名 称
设计				1.5:1	
更改1			数量		灿锐光学
更改2			共 张	第 张	CAN RILL OPTICS

灿锐光学拥有本图纸描述内容的全部知识产权，未经灿锐光学许，不得进行相关的生产。