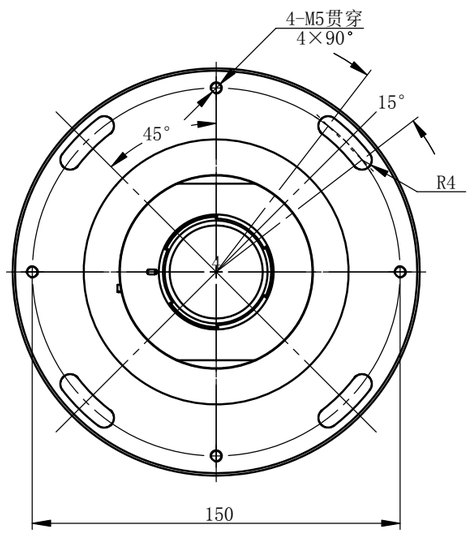

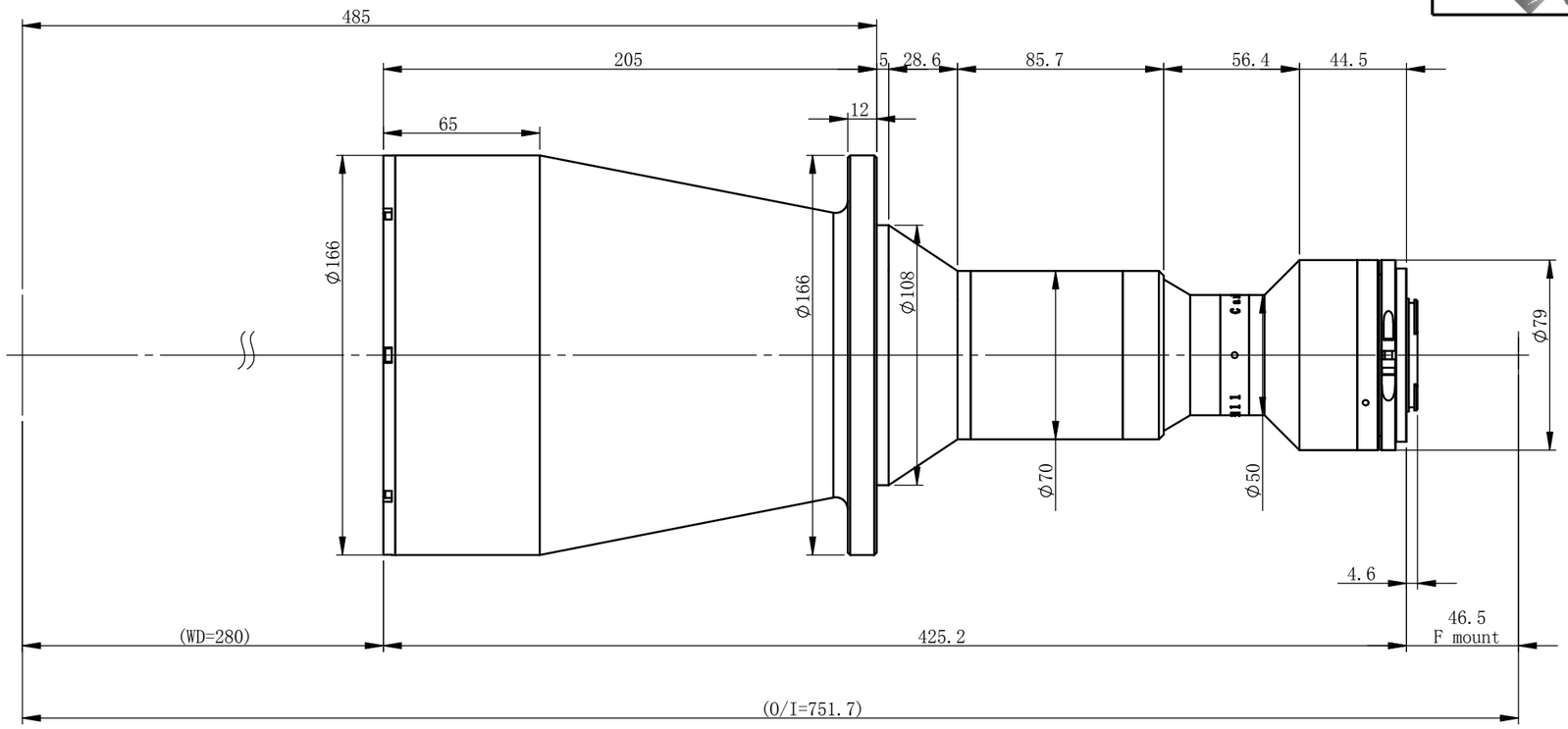

XF-PTL13729-F

主要参数

光学结构	双远心
倍率	0.212
物方视野	Φ136.8mm
像方视野	Φ29mm
工作距离	280mm±3%
远心度	<0.04°(0.06°)
景深	17.1mm
光圈	F7
分辨力	21.8μm
像方MTF	>0.3@145lp/mm
光学畸变	<0.045%(0.063%)
测量范围：	
7/4’ 22.5×16.9	106.1×79.7mm
4/3’ 18.0×13.5	84.9×63.7mm
1.1’ 14.2×10.4	67.0×49.1mm
1’ 13.1×8.8	61.8×41.5mm
2K线扫描2048×10μm	96.6mm
4K线扫描4096×7μm	135.2mm

XF-PTLAAABB-C/F/P/M-(L90E)-(VI)

灿锐第IV代镜头
物方FOV标称值
像方FOV
相机接口
(M和P口需标注后截距)
内部转向型号
可调光阑型号

可替换接口规格：
1、F口
2、M42×1
需其它的接口和后截距
请咨询销售

未注公差		未注角度公差	文 件 名 称		
X.X	±0.2	±30min	XF-PTL13729-F-外形尺寸		
X.XX	±0.02		图 样 名 称		
X.XXX	±0.005	图纸尺寸：A3			
	签 名	日期/版本号	材 料	比 例	产 品 名 称
设计				1:5	
更改1			数量		灿锐光学
更改2			共 张	第 张	CAN-RILL OPTICS

灿锐光学拥有本图纸描述内容的全部知识产权，未经灿锐光学许，不得进行相关的生产。