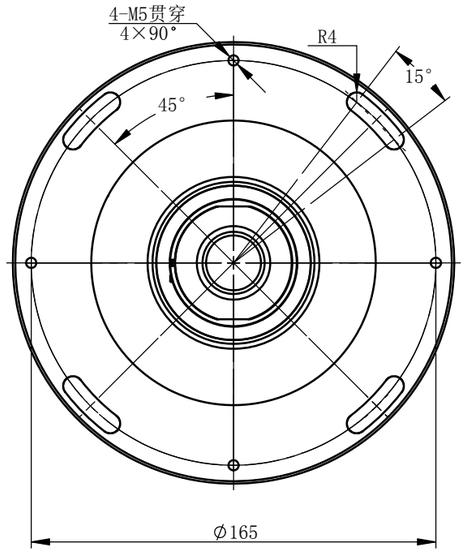

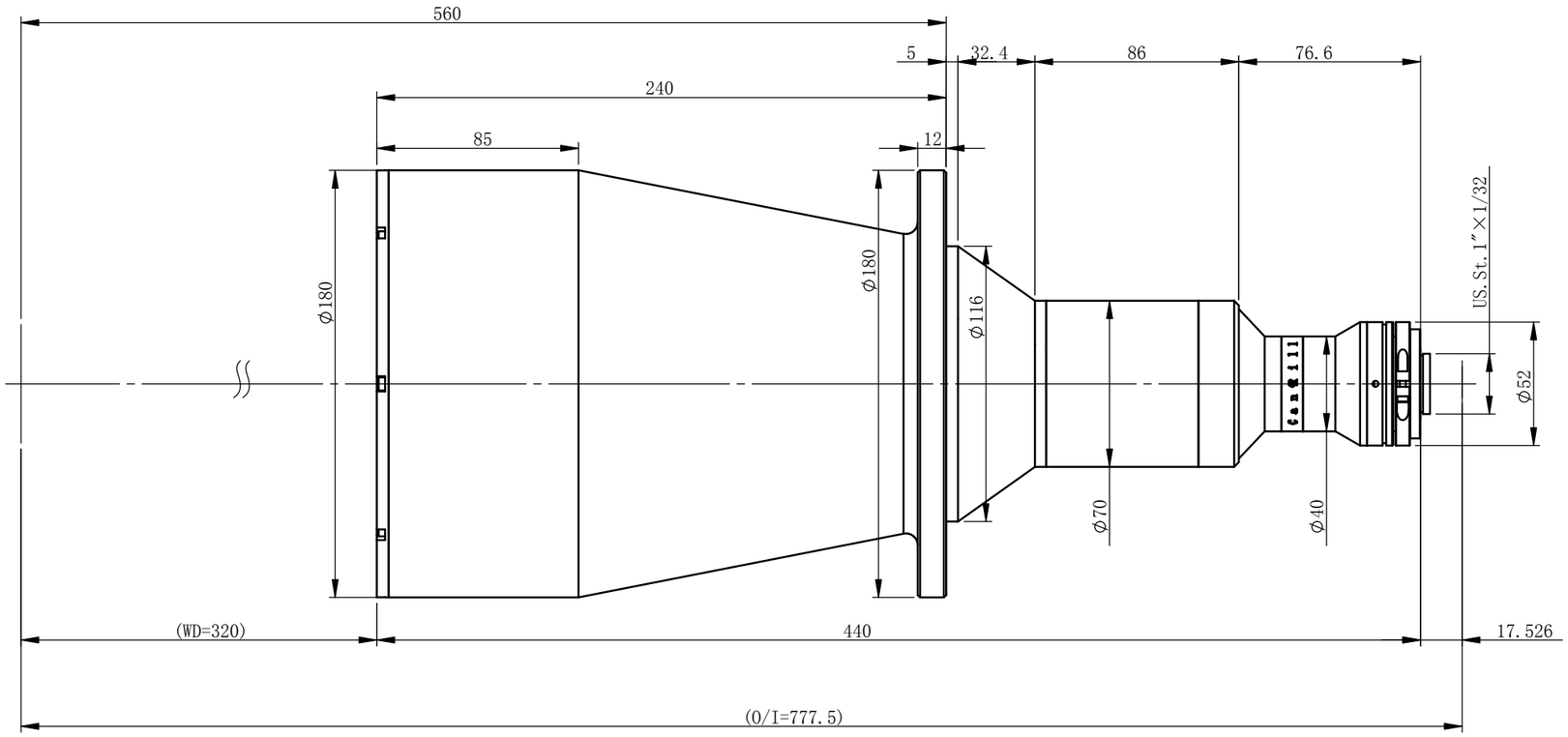

XF-PTL15219-C

主要参数

光学结构	双远心
倍率	0.122
物方视野	Φ151.6mm
像方视野	Φ18.5mm
工作距离	320mm±3%
远心度	<0.04°(0.06°)
景深	48.2mm
光圈	F6.5
分辨力	35.17μm
像方MTF	>0.3@160lp/mm
光学畸变	<0.040%（0.087%）
测量范围：	

1.1'	14.2×10.4	116.4×85.2mm
1'	13.1×8.8	107.4×72.1mm
2/3'	8.45×7.07	69.3×58.0mm
1/1.8'	7.2×5.3	59.0×43.4mm

XF-PTLAAABB-C/F/P/M-(L90E)-(VI)

灿锐第IV代镜头
物方FOV标称值
像方FOV

相机接口
(M和P口需标注后截距)

内部转向型号 可调光阑型号

未注公差		未注角度公差	文 件 名 称		
X.X	±0.2	±30min	XF-PTL15219-C-外形尺寸		
X.XX	±0.02		图 样 名 称		
X.XXX	±0.005	图纸尺寸：A3			
	签 名	日期/版本号	材 料	比 例	产 品 名 称
设计				1:5	
更改1			数量		灿锐光学
更改2			共 张	第 张	CAN-RILL OPTICS

灿锐光学拥有本图纸描述内容的全部知识产权，未经灿锐光学许，不得进行相关的生产。